Instalacja wodociągowa

Lokal 1

PRZYZIEMIE

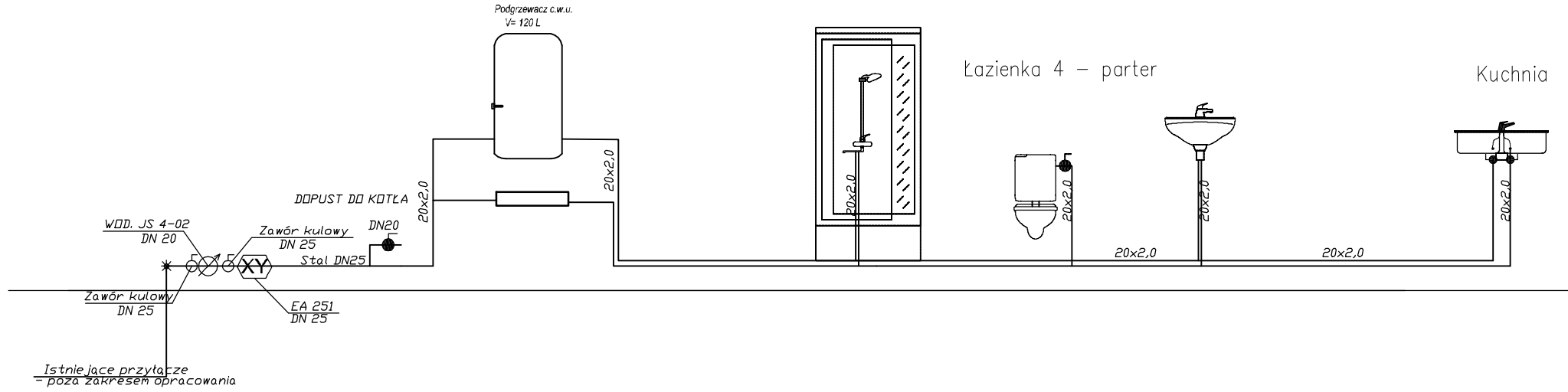

Lokal 2

PRZYZIEMIE

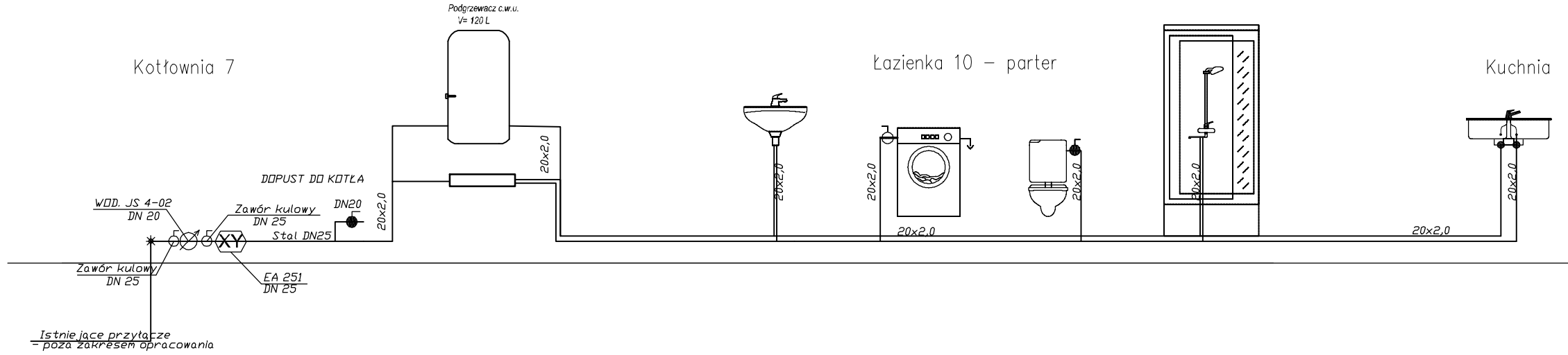

Lokal 3

PRZYZIEMIE

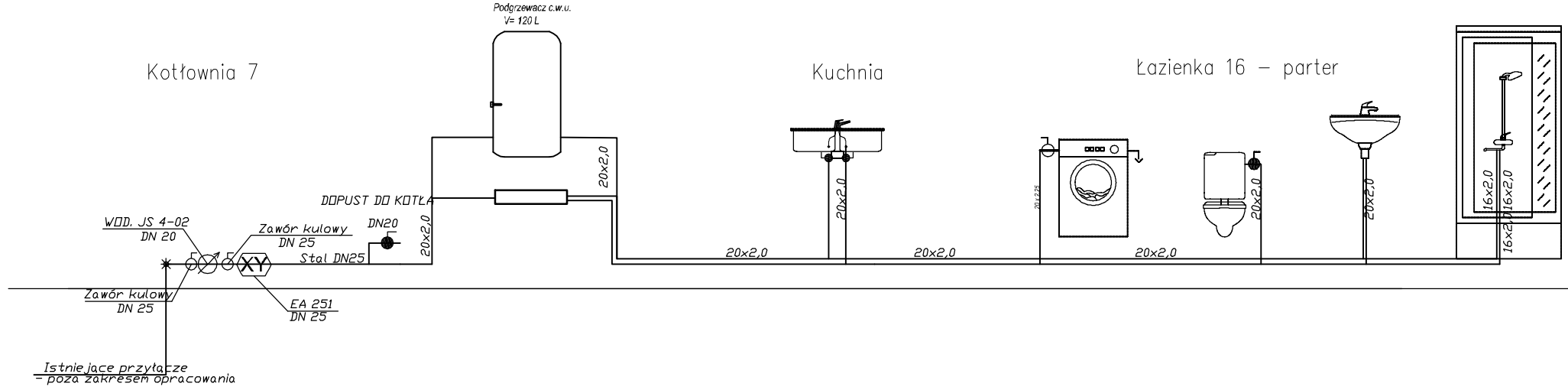

Lokal 4

PRZYZIEMIE

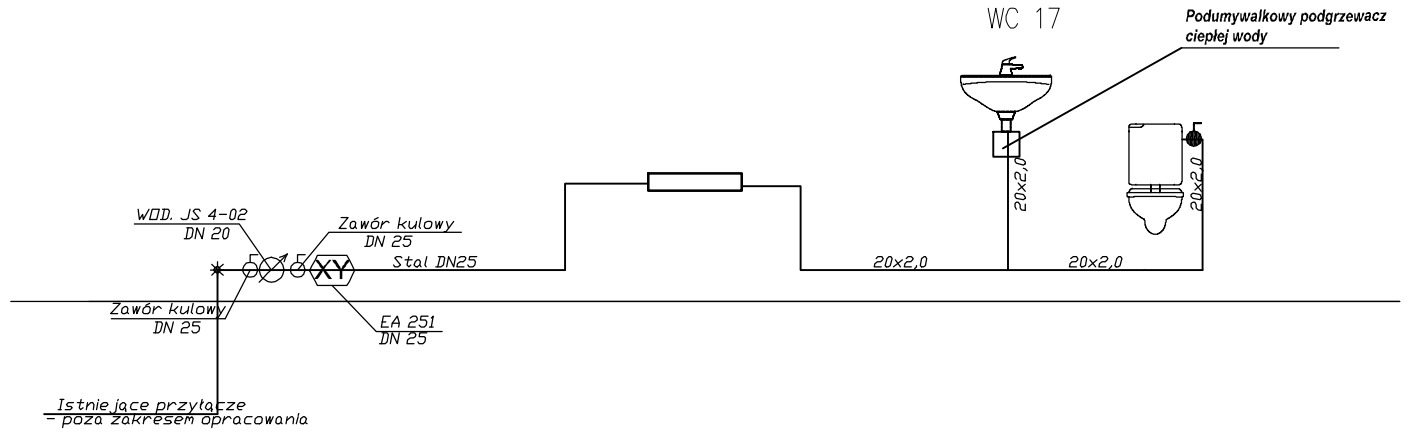

TEMAT HASŁO	**PRZEBUDOWA BUDYNKU MIESZKALNO - USŁUGOWEGO WRAZ ZE ZMIANĄ SPOSOBU UŻYTKOWANIA Rawa Mazowiecka, Plac Marszałka Józefa Piłsudskiego 7, DZ. NR: 269**
INWESTOR	*Gmina Miasto Rawa Mazowiecka* *Plac Marszałka Józefa Piłsudskiego 5, 96-200 Rawa Mazowiecka*
PROJEKT	ARCHIVISION PRACOWNIA PROJEKTOWA "ARCHIVISION" 96-100 SKIERNIEWICE, ul. REJMONTA 2 A, tel. 502 591 447
PROJEKTANT ARCHITEKTURY	*MGR INŻ. MARCIN LASKA* — UPRAWNIENIA BUDOWLANE: *UPRAWNIENIA BUDOWLANE*
PROJEKTANT KONSTRUKCJI	
ADIUTANT PROJEKTANTA	
TYTUŁ RYSUNKU	*Instalacja wody- rozwinięcie* — NR RZ.PZ: *2*
BRANŻA	*SANITARNA* — SKALA:
FAZA	*PROJEKT BUDOWLANY* — DATA: *WRZEŚIEŃ 2016*

WSZELKIE PRAWA DOTYCZĄCE TEGO RYSUNKU SĄ WŁASNOŚCIĄ FIRMY "ARCHIVISION"
NINIEJSZY RYSUNEK JEST WYDANY POD WARUNKIEM, IŻ NIE BĘDZIE
UDOSTĘPNIANY I KOPIOWANY BEZ ZEZWOLENIA Z FIRMY "ARCHIVISION"